Название организации:
Стариков Максим Вячеславович
Адрес:
г.Новороссийск ул.Волгоградская 1
Контактный телефон:
+7 (988) 769-77-22
ИНН: 231503028591

Коммерческое предложение № р-3\1126 от 04.11.2026

Убедительно просим Вас внимательно проверять конфигурацию заказа (размеры, количество, заполнение и т.д.) в данном предложении!!!
Подтвердив заказ в работу, Вы берете на себя полную ответственность!
Внесение каких-либо изменений в заказ после его запуска в работу невозможно!!!

Ф.И.О.(название организации):
Адрес:
Тел.: , факс:

Вывоз на "___" _____20____г.

Подпись заказчика _____

Примечания:

№ 1 Наименование: Изделие 1

Тип изделия	**Окно**		
Профиль	Elex		
фурнитура	VORNE		
Цвет профиля:			
внешний	Белый		
внутренний	Белый		
цена		15 452,99	руб
кол-во		1	
стоимость		15 452,99	руб
скидка		0,00	руб
стоимость со скидкой		15 452,99	руб
вес изд.(кг)	49,97 **Всего(кг)**	49,97	

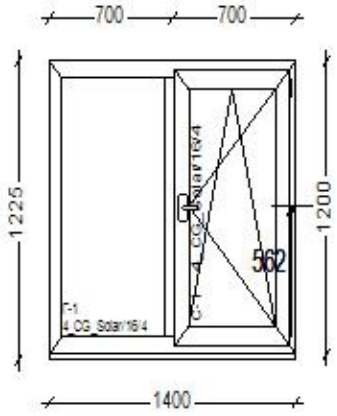

Характеристики:

Заполнения:
4_CG_Solar/16/4
Дренаж: Наружу
Профили:
Рама: 1001(арм: 1,2мм квадр)
Импост: 2001 Стандартный(арм: 1,2мм квадр)
Створка: 3001 Оконная(арм: 1,2мм П-обр)
Соединители и расширители:
Артикул: 4008 Подставочный длина: 1400
Характеристики створки(ок)
С-1: Петли: Регулируемые, цвет: Белый
с-1: ручка окон 38мм elegia, цвет: белый
С-1: Открывание: НА Себя, Поворотно-откидное, Вправо.

комментарий

Стеклопакеты изготавливаются

07.11.2026 22:18:57 **С размерами и конфигурацией согласен**

№ заказа: р-3\1126 Исполнитель _____ Заказчик _____

№ 2 Наименование: Изделие 2

Тип изделия	**Окно**
Профиль	Elex
фурнитура	VORNE
Цвет профиля:	
внешний	Белый
внутренний	Белый

цена	20 775,14	руб	
кол-во	1		
стоимость	20 775,14	руб	
скидка	0,00	руб	
стоимость со скидкой	20 775,14	руб	
вес изд.(кг)	53,00	**Всего(кг)**	53,00

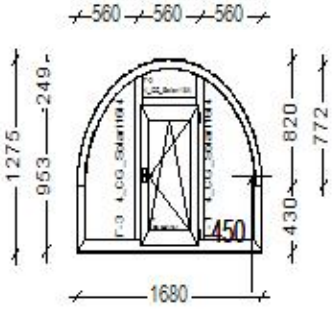

Характеристики:

Заполнения:
4_CG_Solar/16/4
Дренаж: Наружу
Профили:
Рама: 1001(арм: 1,2мм квадр)
Импост: 2001 Стандартный(арм: 1,2мм квадр)
Створка: 3001 Оконная(арм: 1,2мм П-обр)
Соединители и расширители:
Артикул: 4008 Подставочный длина: 1680
Характеристики створки(ок)
С-1: Петли: Регулируемые, цвет: Белый
с-1: ручка окон 38мм elegia, цвет: белый
С-1: Открывание: НА Себя, Поворотно-откидное, Вправо.

комментарий

Стеклопакеты изготавливаются

Дополнительные материалы по заказу

№п	Наименование материала	Ед.изм.	Кол-во	Длина	Высота	Ширина	Стоимость	Комментарий	Вес (кг)
1	Отлив оцинкованый белый 100 мм	м.п.	1	1700			382,95		0,79
2	Торцевая заглушка на алюм отлив белая	пара	1				40,10		0,05
						Итого:	**423,05 ₽**		0,84

Итого по заказу:

Прочие комплектующие: 18,82 ₽
Площадь изделий: 3,48 м2
Количество изделий: 2 шт
Вес Заказа (кг): 103,85

Внимание! Вес Заказа приблизительный! Погрешность +- 2%, при условии, что все материалы имеют вес в справочнике!

Итого по заказу	**36 670,00 руб**
Скидка	**0,00 руб**
Всего по заказу	**36 670,00 руб**
Всего по заказу с услугами	**36 670,00 руб**

07.11.2026 22:18:57 **С размерами и конфигурацией согласен**

№ заказа: р-3\1126 Исполнитель _____ Заказчик _____